jars arquitectes
PIZARRO 2, 3ºB 03570 LA VILA JOIOSA 96 589 40 35 jars@jbaragones.com

JOAN ARAGONÉS LLINARES
Arquitecto. Col. 12383 COACV

PROYECTO BÁSICO Y EJECUCIÓN	INTERVENCIONES DE REHABILITACIÓN EN CEIP JAUME I, ELX [EXPEDIENTE 2016/037]			
PROMOTOR: CONSELLERIA D'EDUCACIÓ, INVESTIGACIÓ, CULTURA I ESPORT DIRECCIÓ TERRITORIAL D'ALACANT	ref: 732	esc:VARIAS	PLANOS DE DEFINICIÓN ARQUITECTÓNICA DEL EDIFICIO	
	ABR 2017	ISO DIN-A3	REHABILITACIÓN DETALLES ASCENSOR	PLANO Nº DA.2.8

DETALLE PLANTA ASCENSOR E 1:10

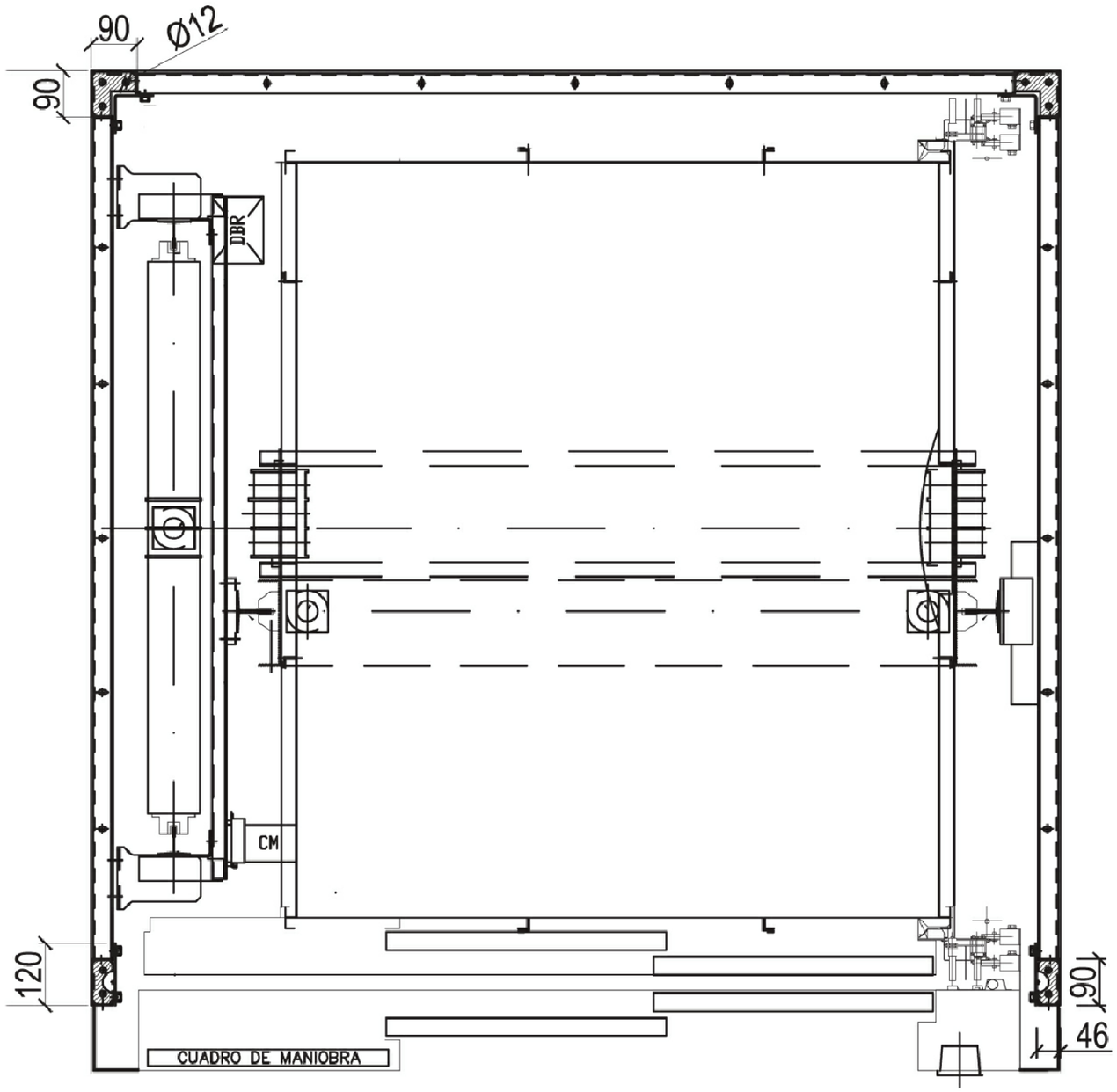

ASCENSOR ELÉCTRICO SIN CUARTO DE MÁQUINAS

CAPACIDAD DE CARGA: 630 Kg
DIMENSIONES CABINA: 1.100 x 1.400 mm
4 PARADAS / 1 EMBARQUE
PASO DE PUERTA: 900 mm TELESCÓPICA
DIMENSIONES DE HUECO: 1.650 x 1.650 mm
RECORRIDO SEGURIDAD ÚLTIMA PLANTA: 3.400 mm

ESTRUCTURA SOPORTE METÁLICA MODULAR HOMOLOGADA

MONTAJE SEGÚN INDICACIONES DE LA EMPRESA SUMINISTRADORA

DETALLE FRENTE ASCENSOR E 1:30

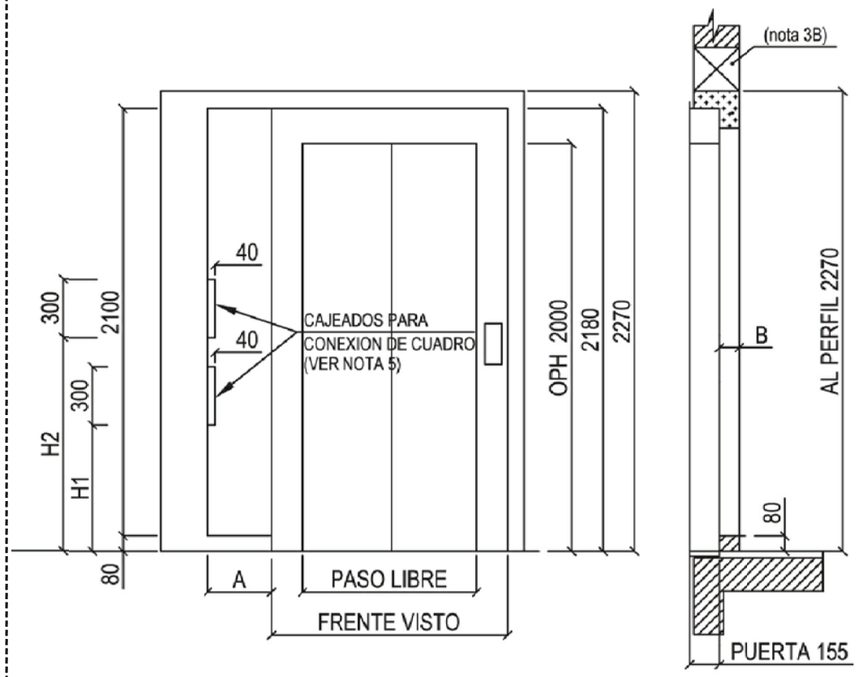

Tipo de cuadro \ Dimensiones	H1	H2	A	B
SWITCH	500	1800	400	205